I

MM1 x 2 | K4 x 4 | MM2 x 2 | ŚR x 2 | PR KÓLKA x 4 szt | WK 3,5x16 x 24

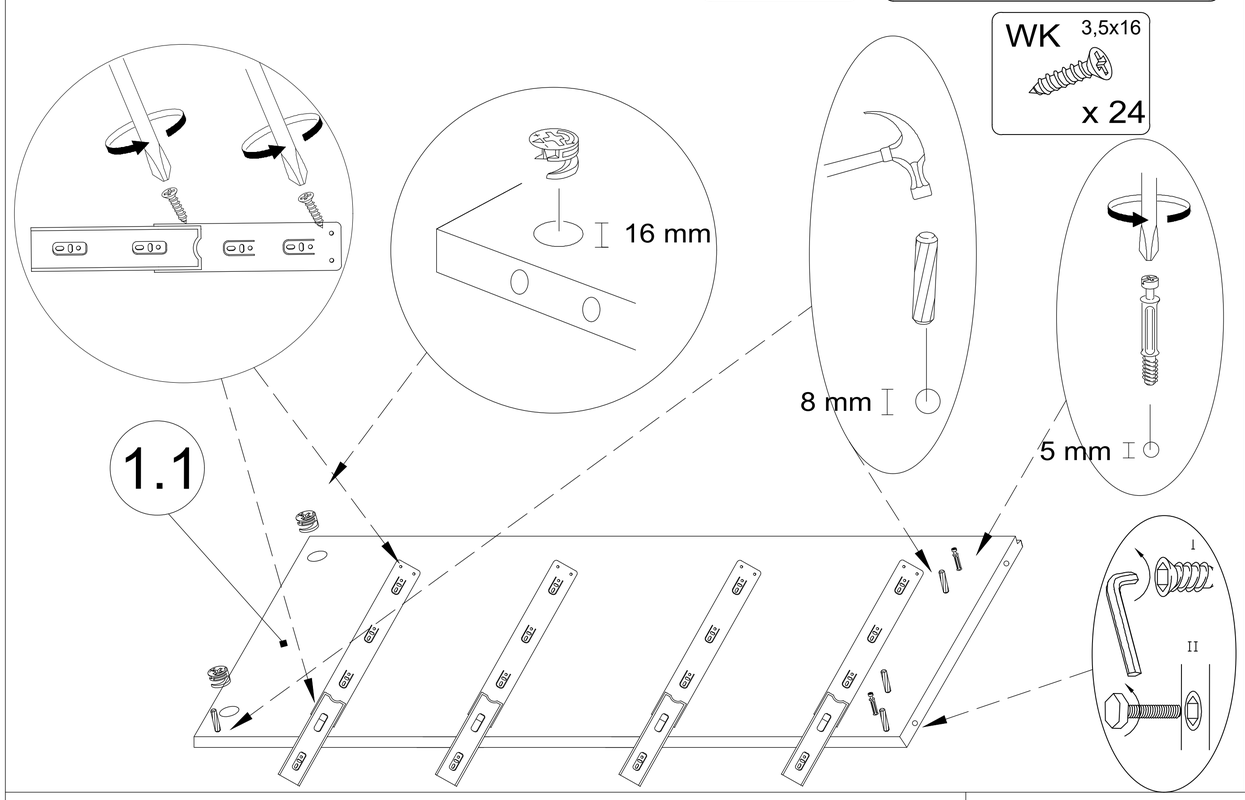

II

MM1 x 2 | K4 x 4 | MM2 x 2 | ŚR x 2 | PR KÓLKA x4 szt | WK 3,5x16 x 24

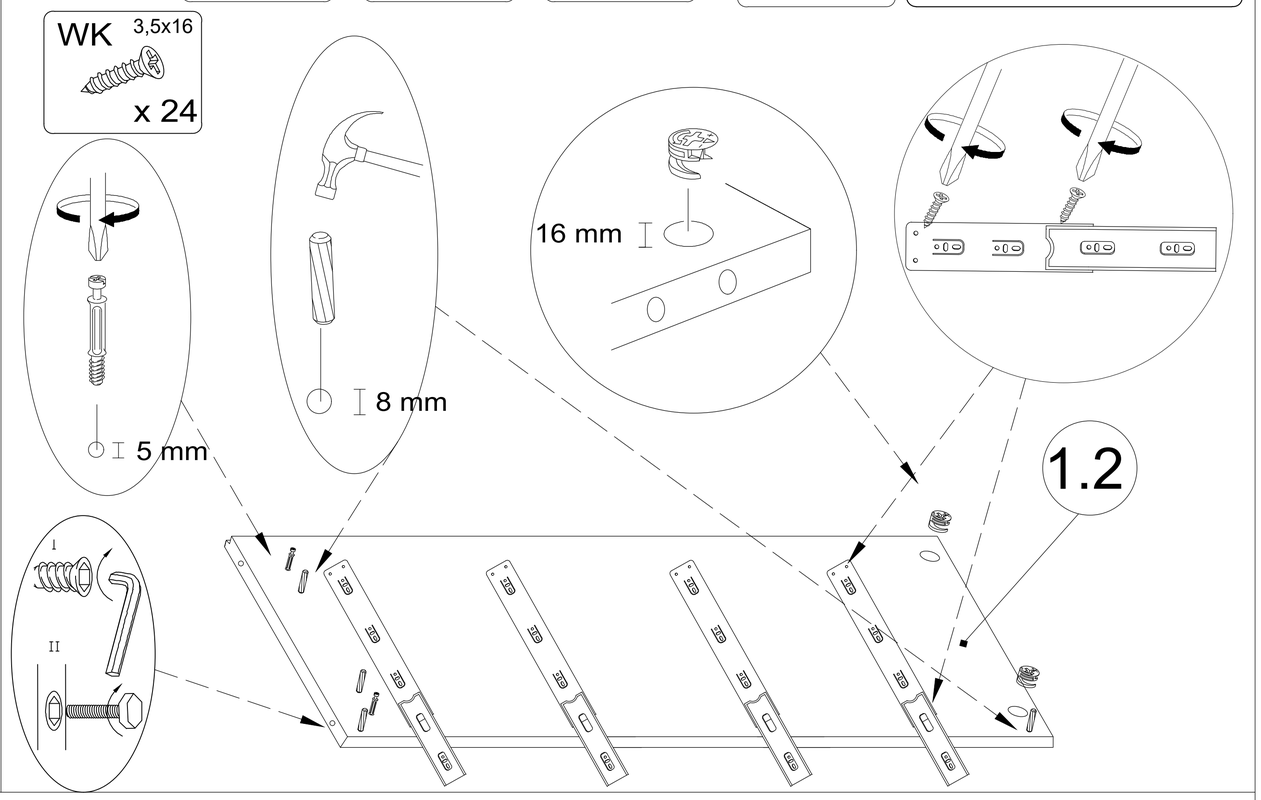

III

K4 x 4 | MM2 x 4

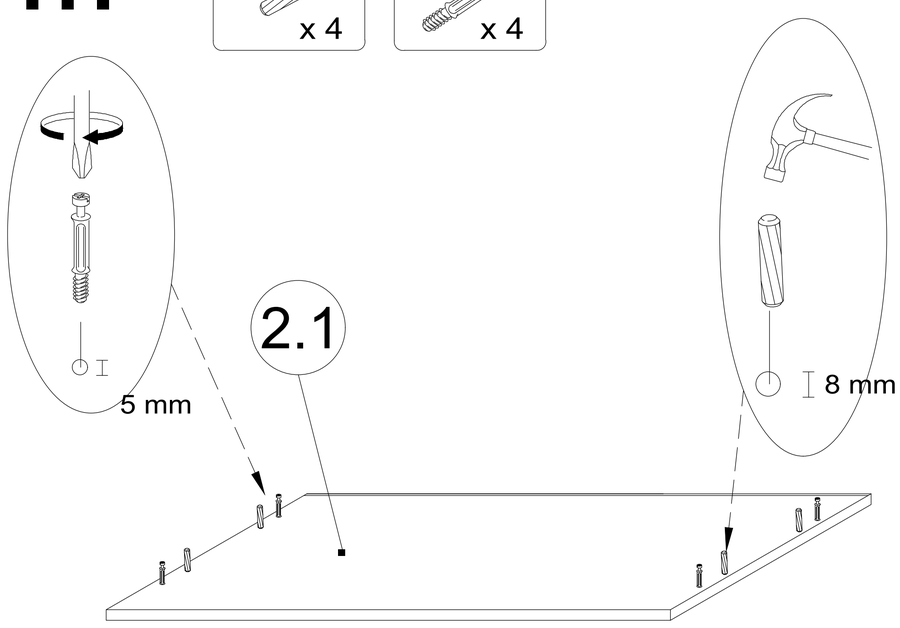

IV

MM1 x 4

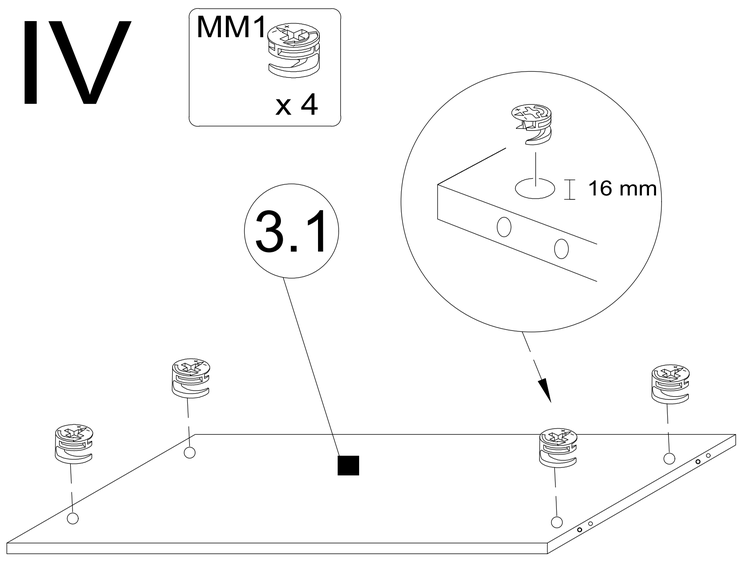

x 1SZT

X

ZŚ2 x 8

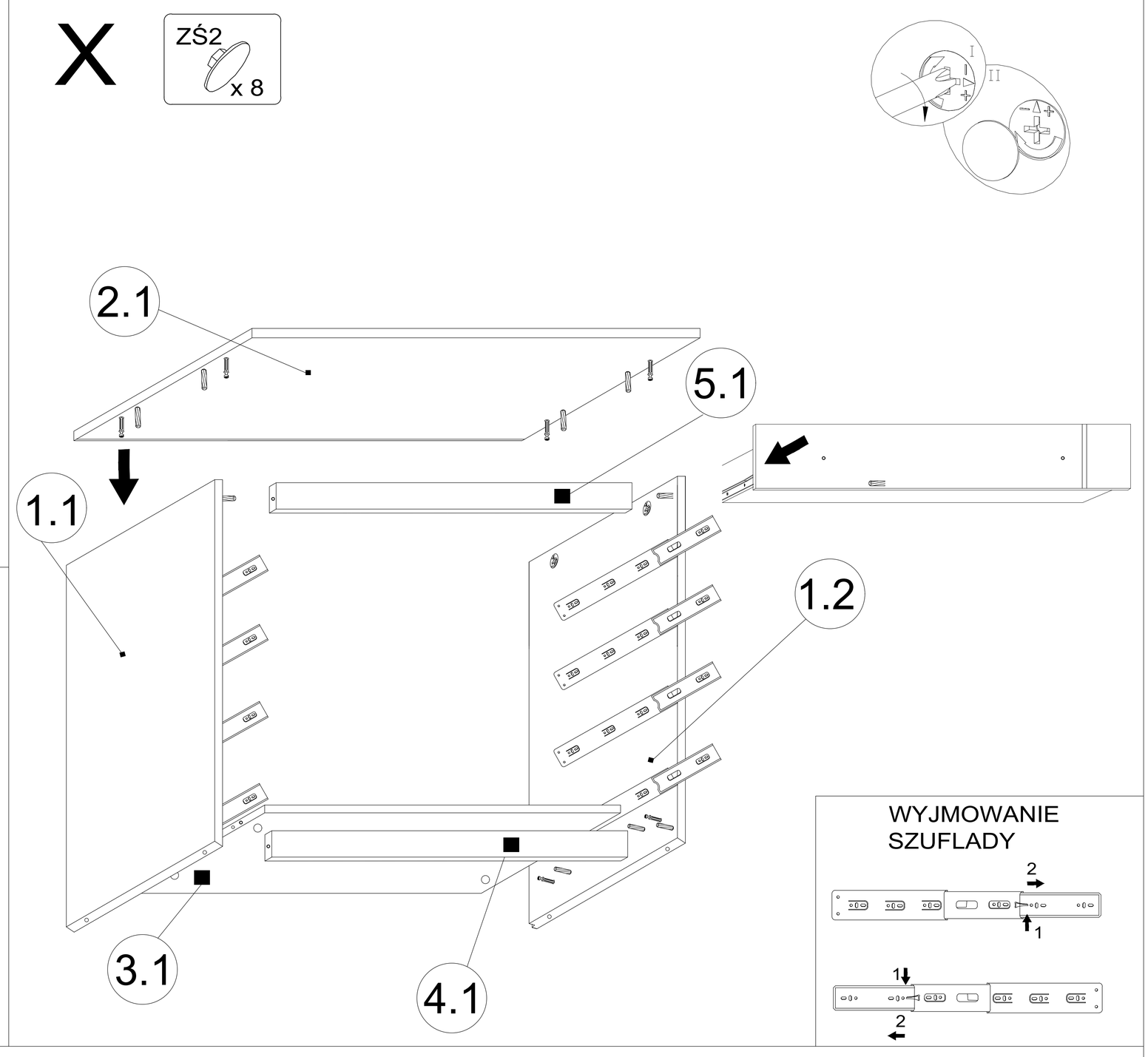

XI

GW x 50
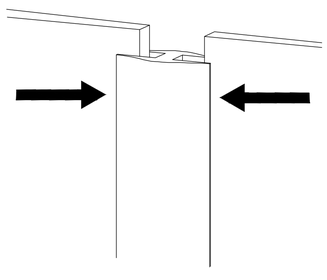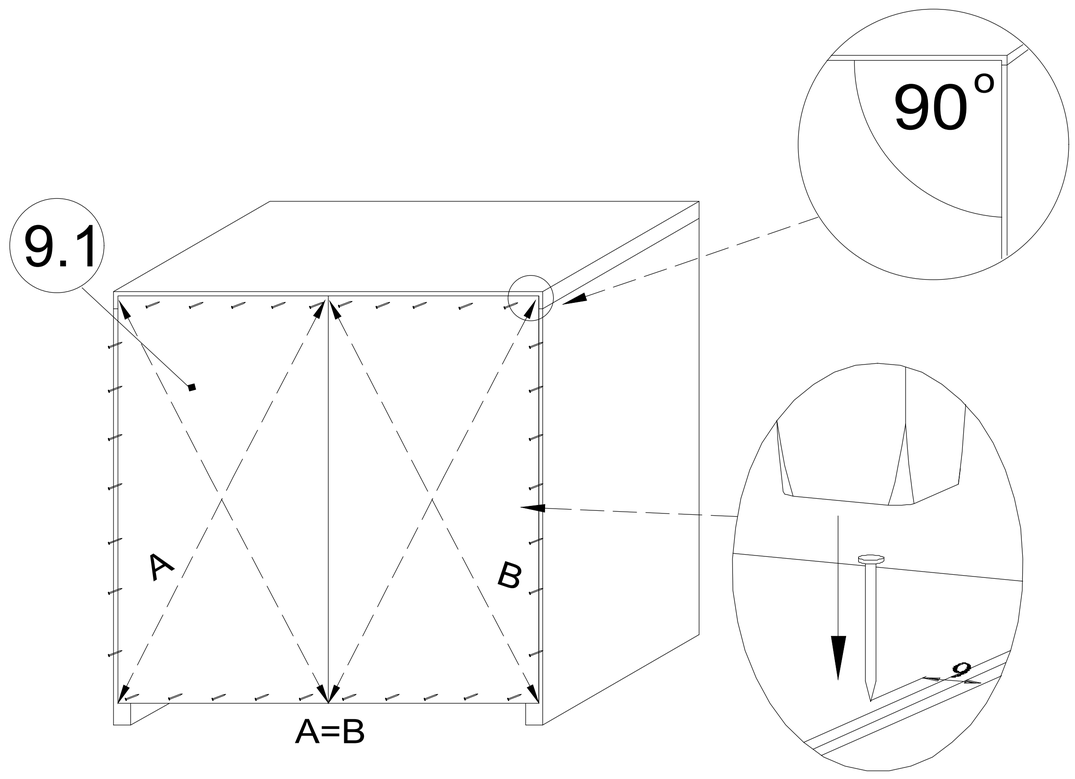
Łączenie HDF, przy ewentualnym podziale.