LIVINIO 03

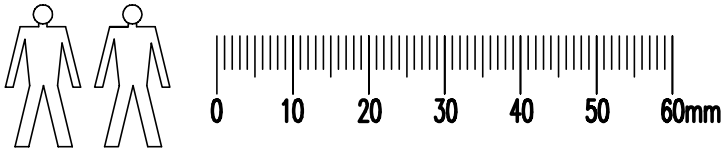

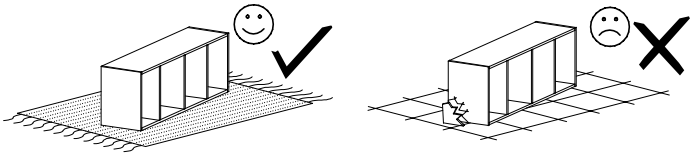

Narzędzia potrzebne do montażu

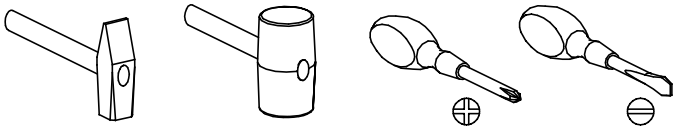

Nr	Nazwa elementu	D[mm]	S[mm]	G[mm]	Ilość
1	Bok P/L	921	337	16	2
2	Blat	1438	405	48	1
3	Bok Śr P/L	755	377	16	2
4	Przegroda	755	377	16	1
5	Blat Śr P/L	1200	377	16	2
6	Listwa Boczna P/L	787	102	16	4
7	Listwa Górna	1404	54	16	1
8	Cokół	1404	80	16	2
9	Listwa MDF P/L	921	80	28	2
10	Półka	379	370	16	1
11	Półka Szklana	770	360	4	1
12	Kapak	1430	105	2,5	1
13	Kapak	1430	389	2,5	2
14	Drzwi	800	400	16	1
15	Drzwi G/D Lewe	395	245	16	2
16	Drzwi G/D Prawe	395	245	16	2
17	Szyba Drzwi	380	360	4	1
18	Szyba Drzwi	377	360	4	1

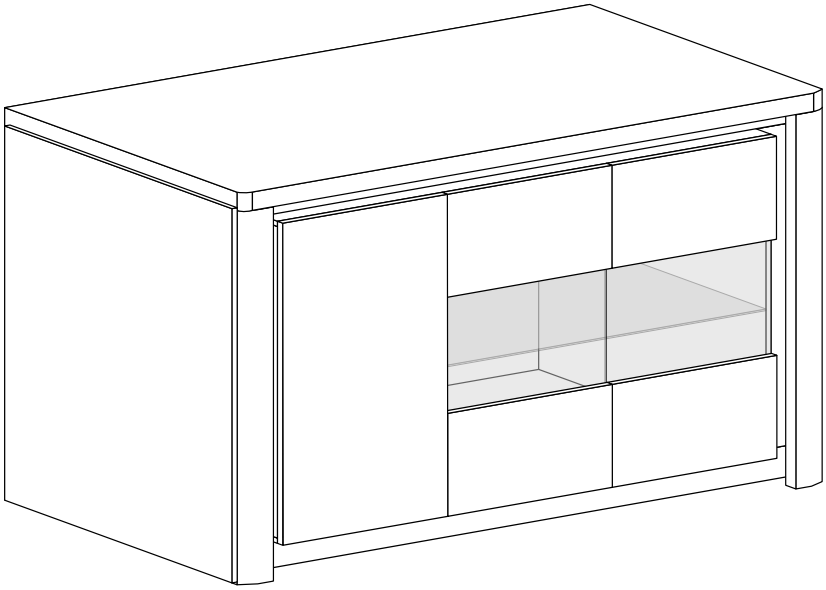

UWAGA !!!

MONTOWANIE USZKODZONYCH ELEMENTÓW POWODUJE UTRATĘ GWARANCJI

X1 - 29 St.

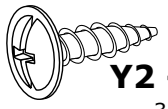

Y2 - 2 St.
3,5x16 mm

W przypadku reklamacji proszę podać numer pakowacza znajdujący się na kartonie.

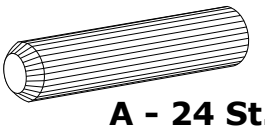

A - 24 St.

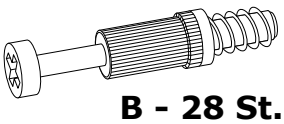

B - 28 St.

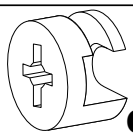

C - 28 St.

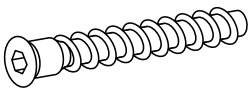

D - 17 St.

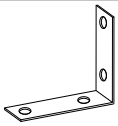

Y1 - 1 St.

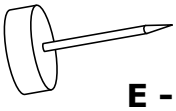

E - 6 St.

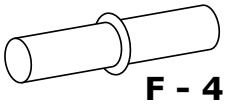

F - 4 St.

G - 4 St.

H - 12 St.

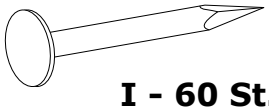

I - 60 St.

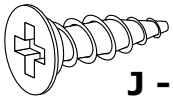

J - 34 St.
3,5x16 mm

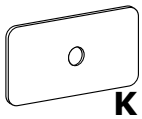

K - 10 St.

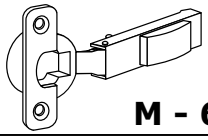

M - 6 St.

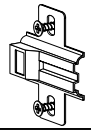

N - 6 St.

O - 1 St.

I

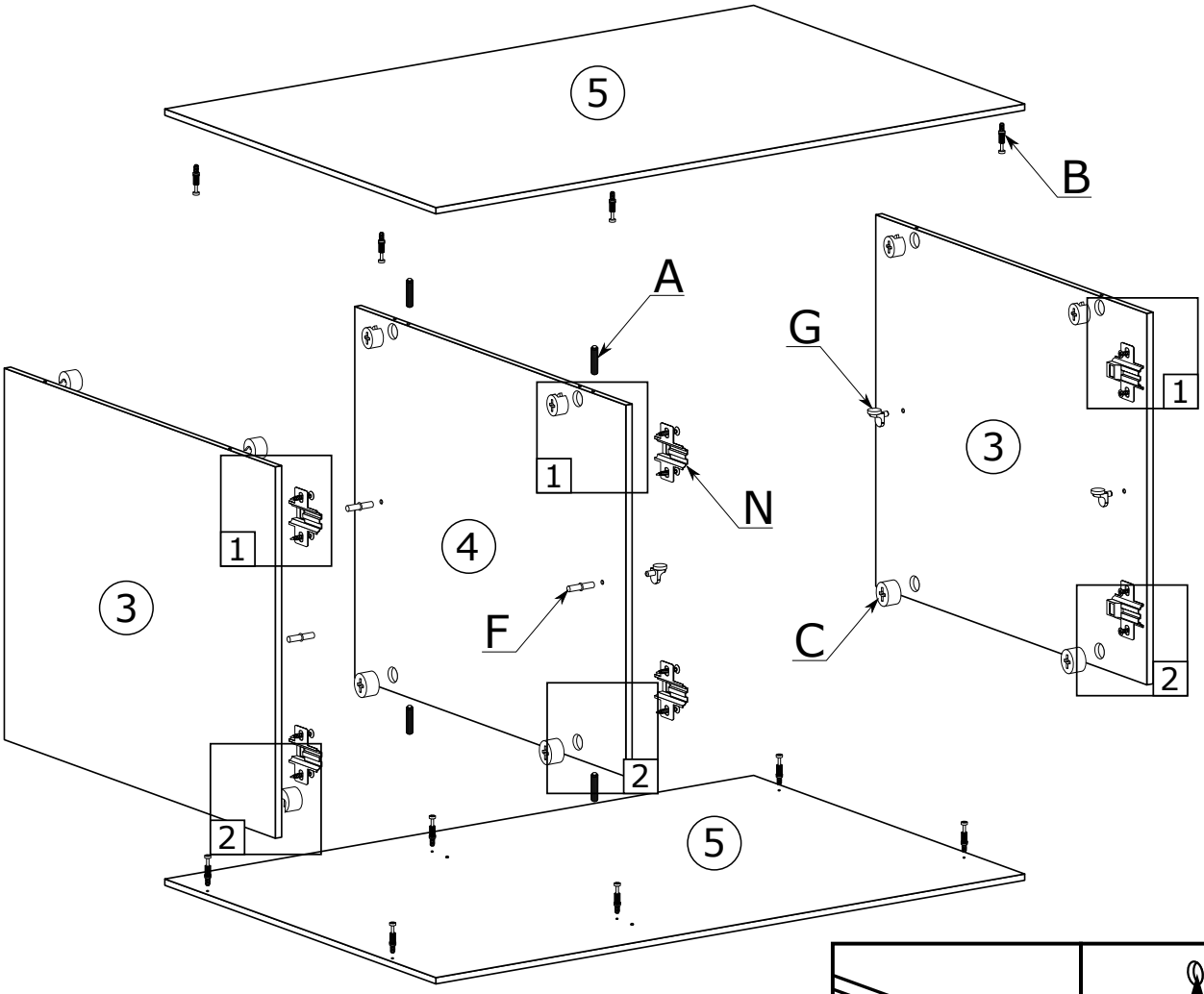

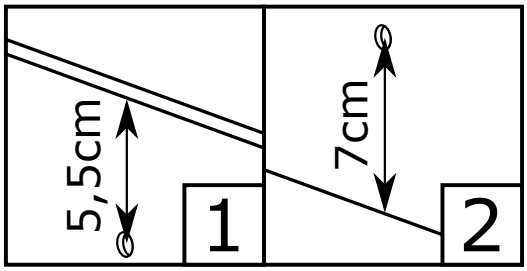

II

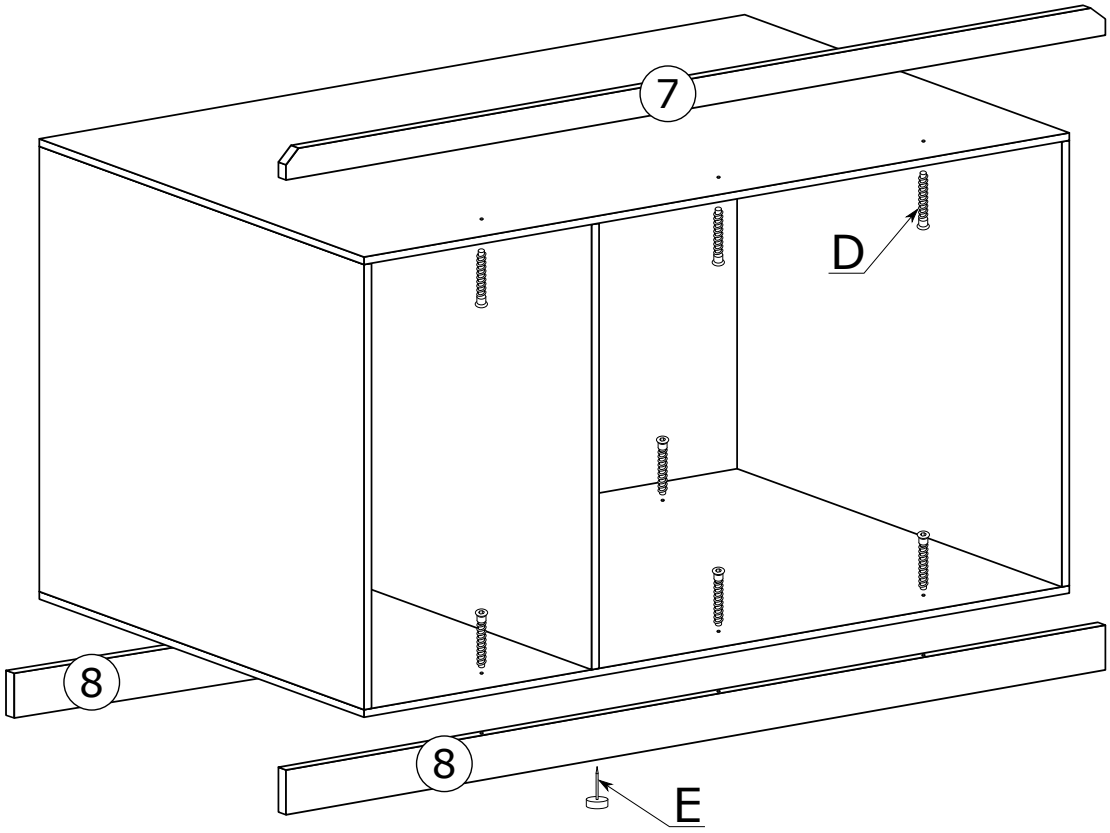

III

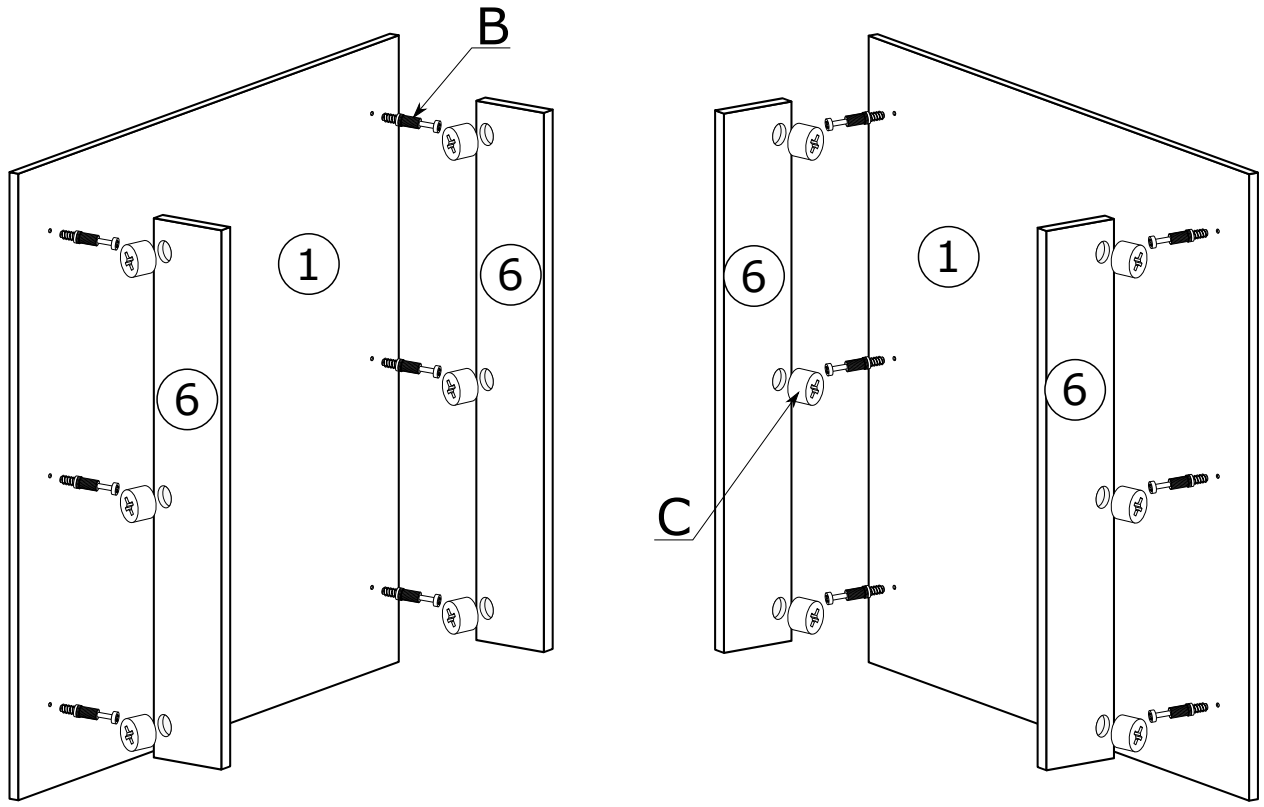

IV

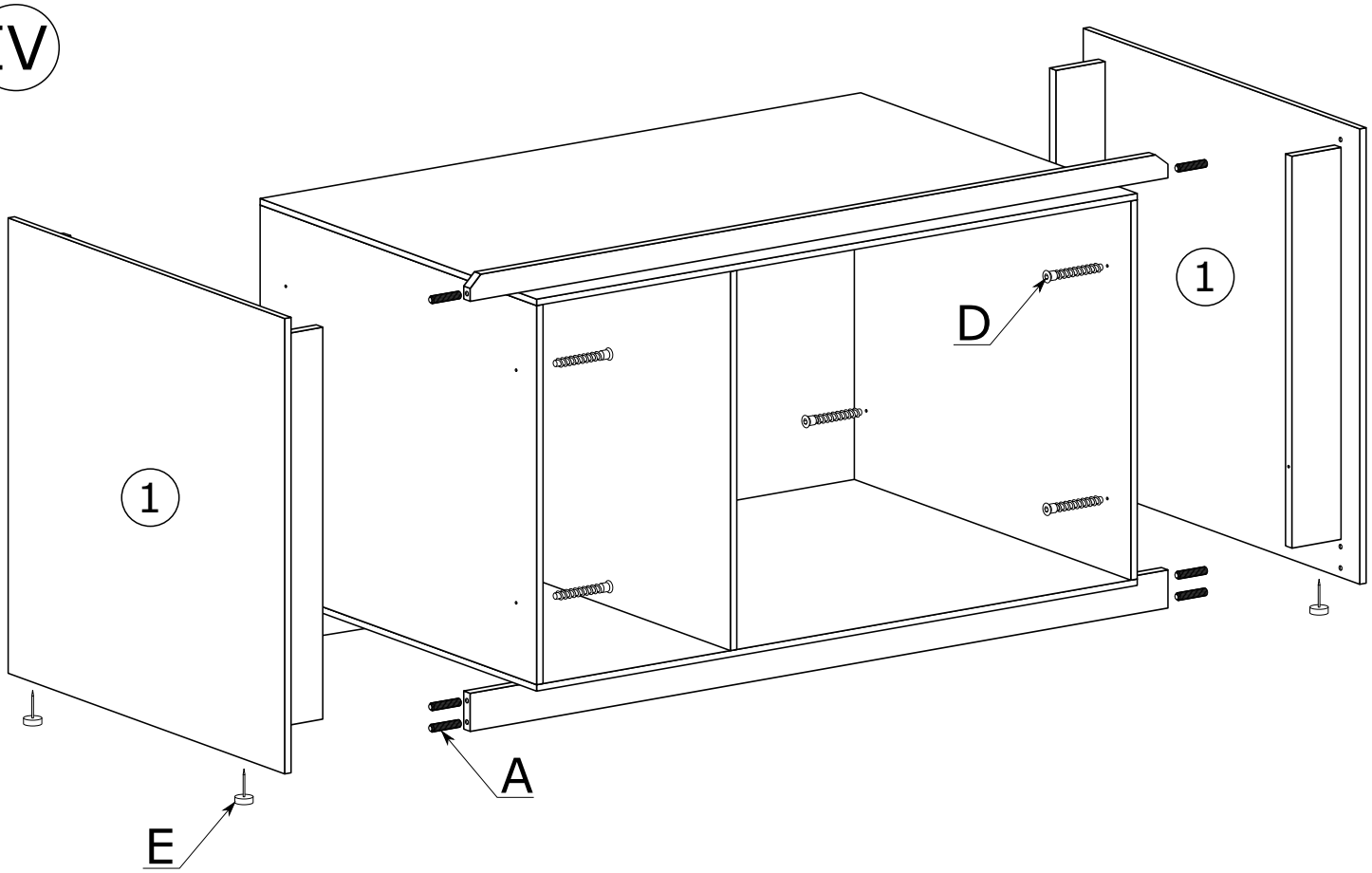

Montowanie LED

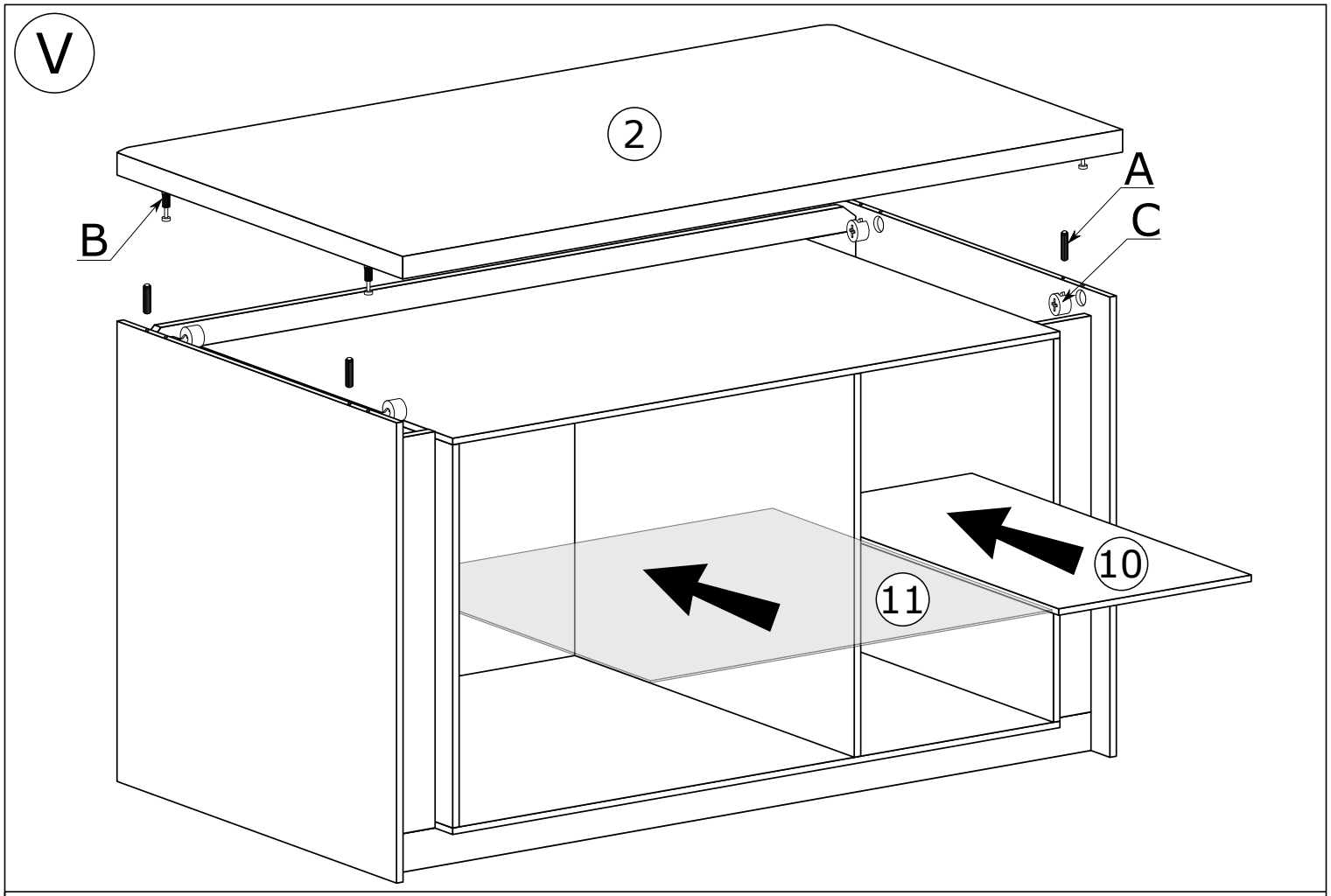
V
2
A
B
C
10
11

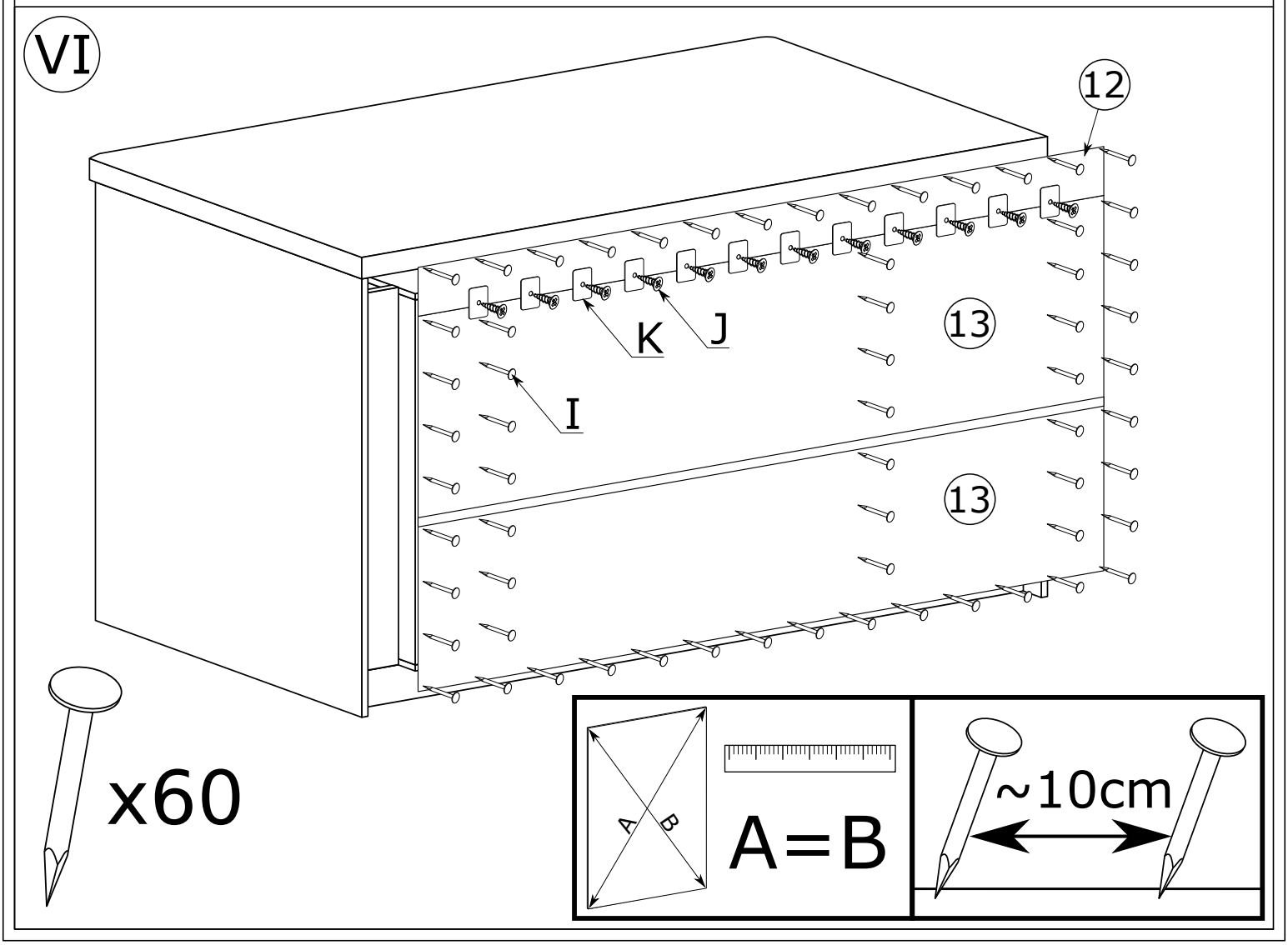
VI
12
13
13
K
J
I
x60
A
B
A=B
~10cm

VII

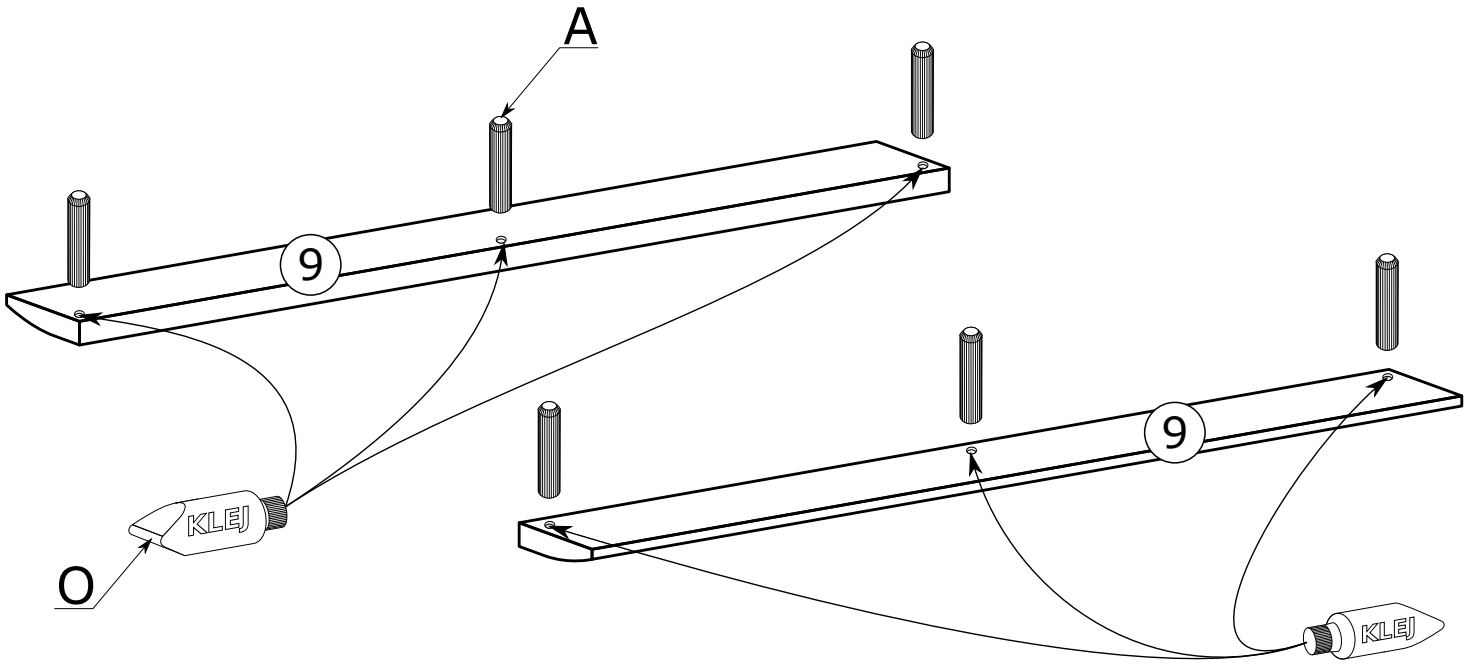

VIII

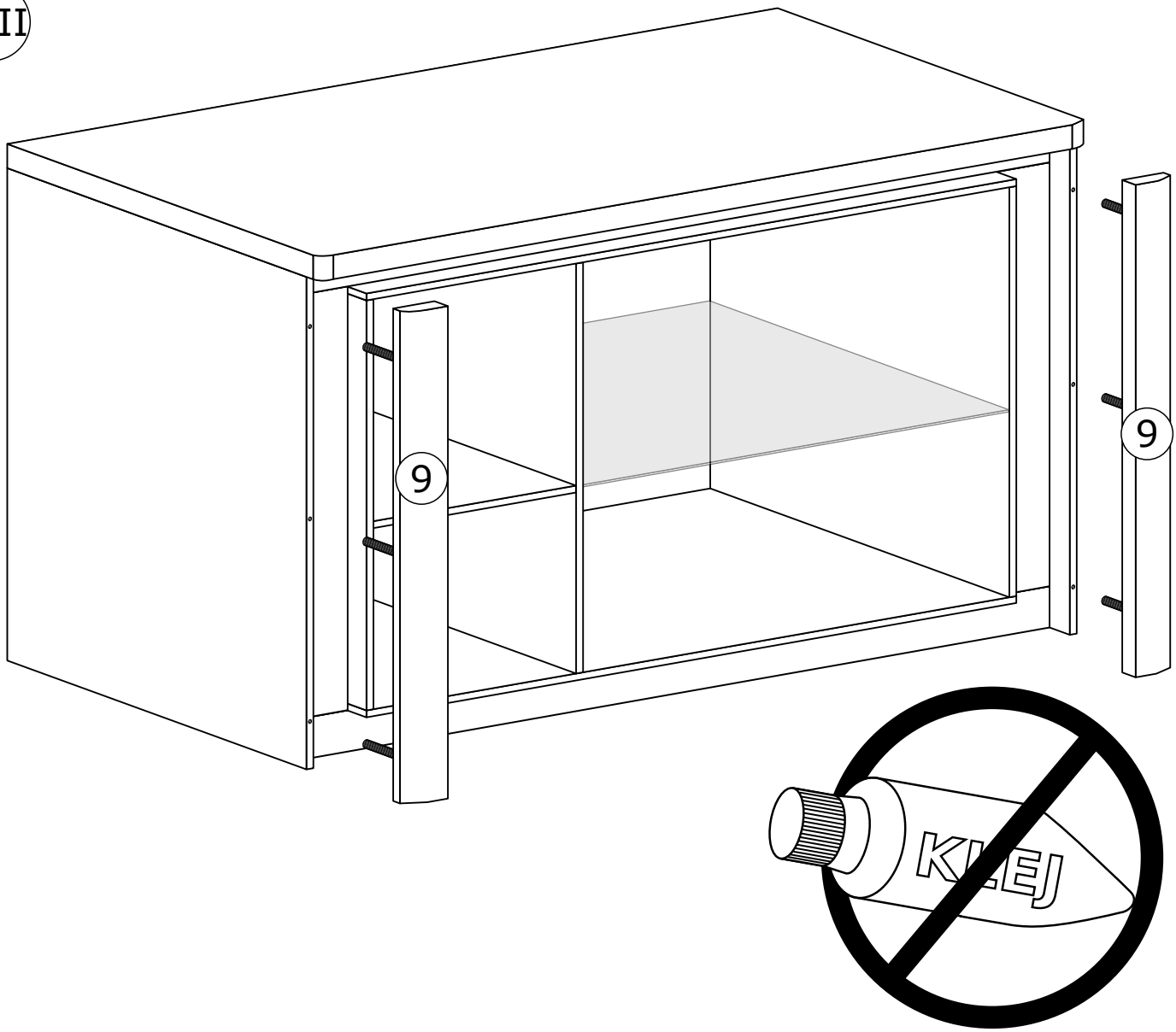

IX

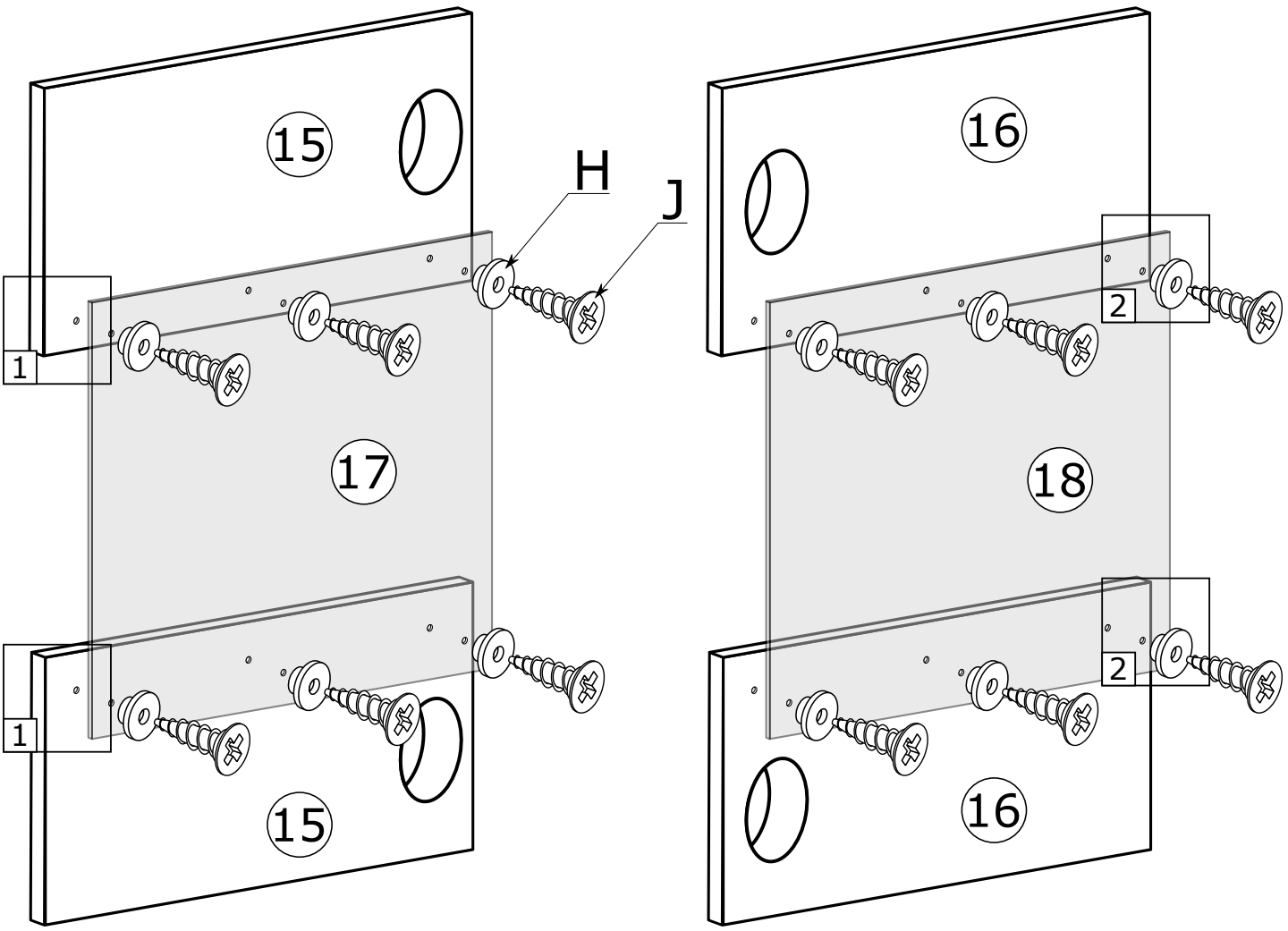

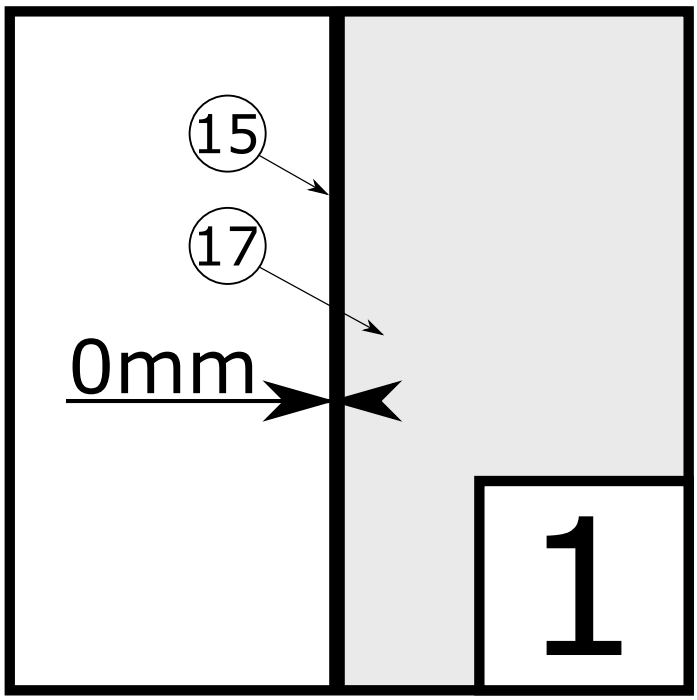

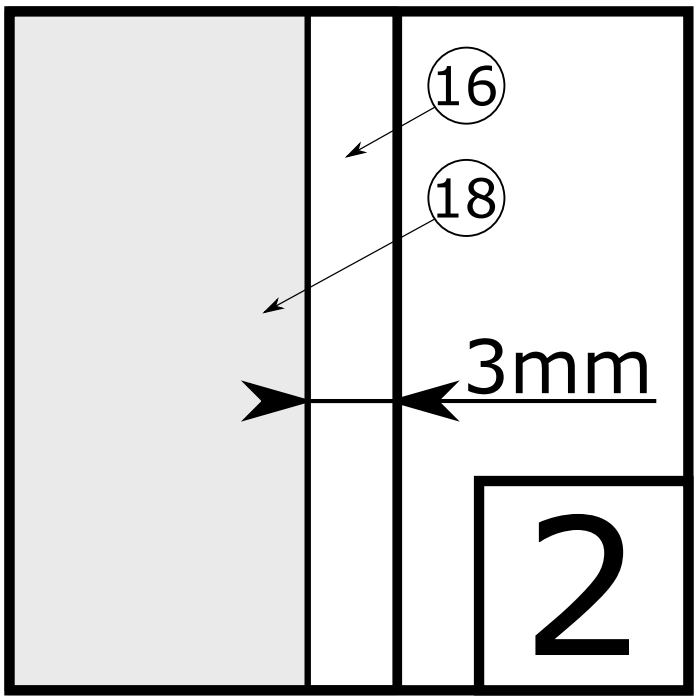

X

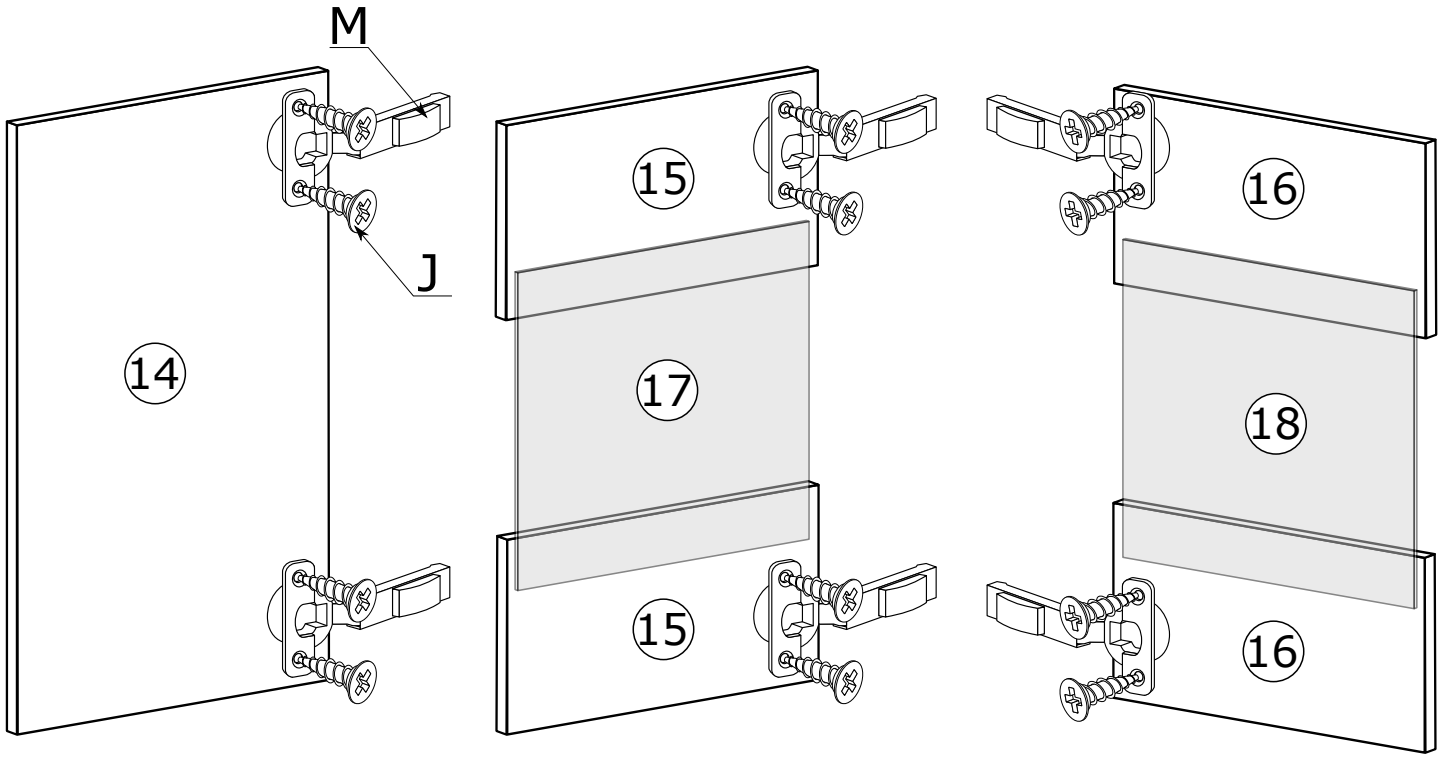

XI

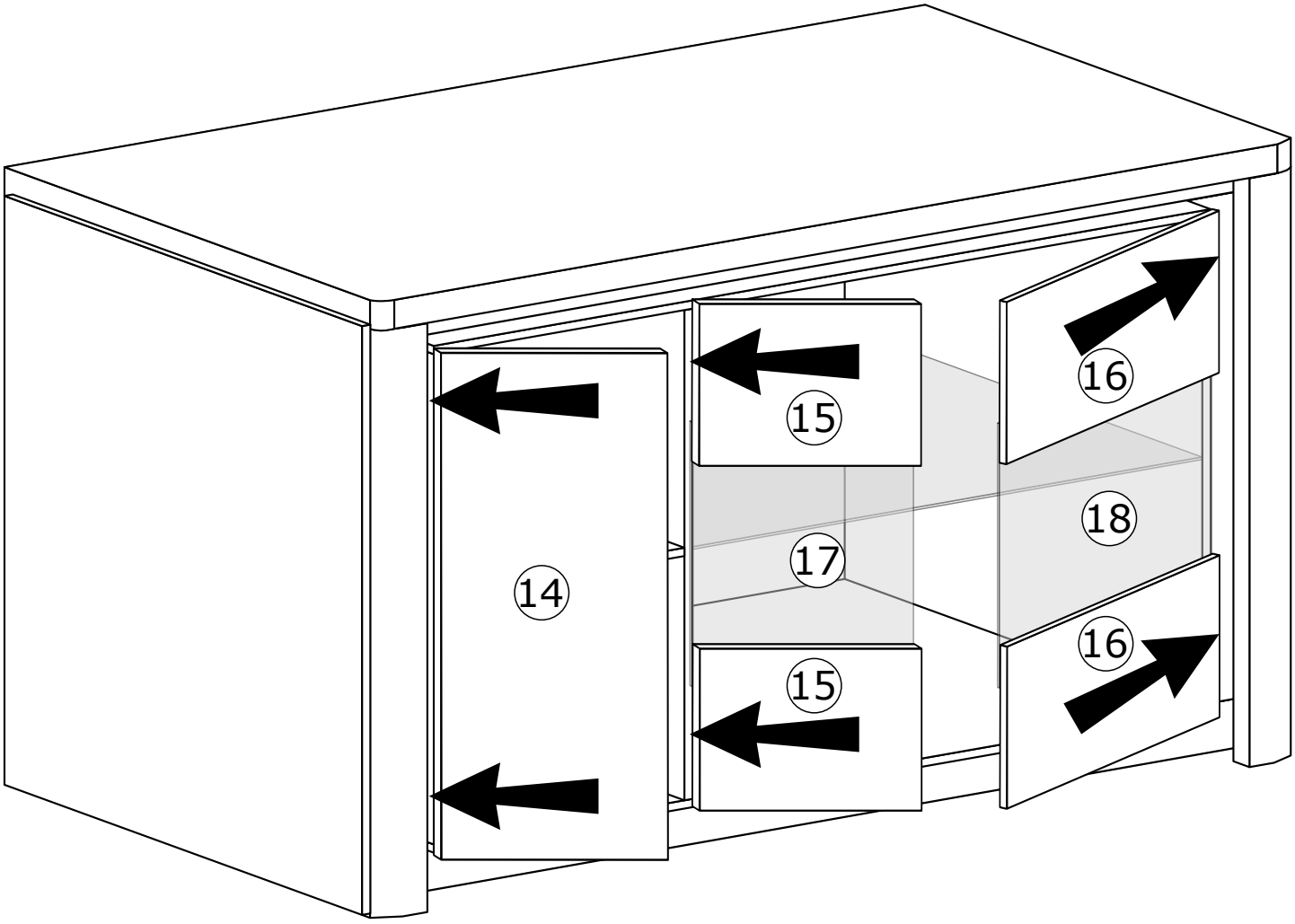

Montowanie LED

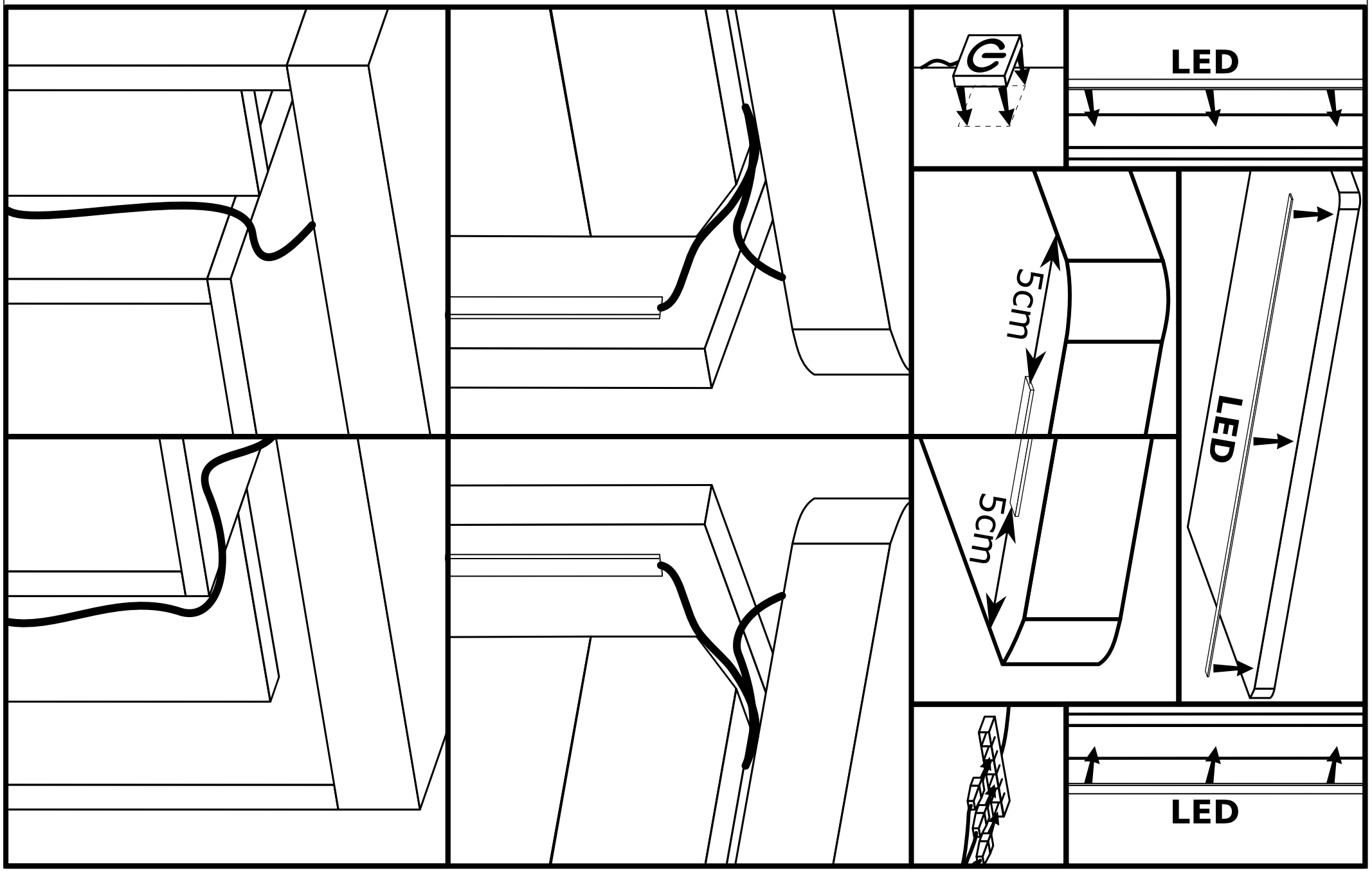

furnika

ul.Przemysłowa 11
48-200 Prudnik
info@furnika.pl
www.furnika.pl

LED SET 3 TAPE
(2x900+1300)
MODEL 3

IP20

4200K
1830 lm
A

ON OFF 15 000 | 30 000h | <1s | [mm] L=900 L=1300

kWh/1000h 15,5
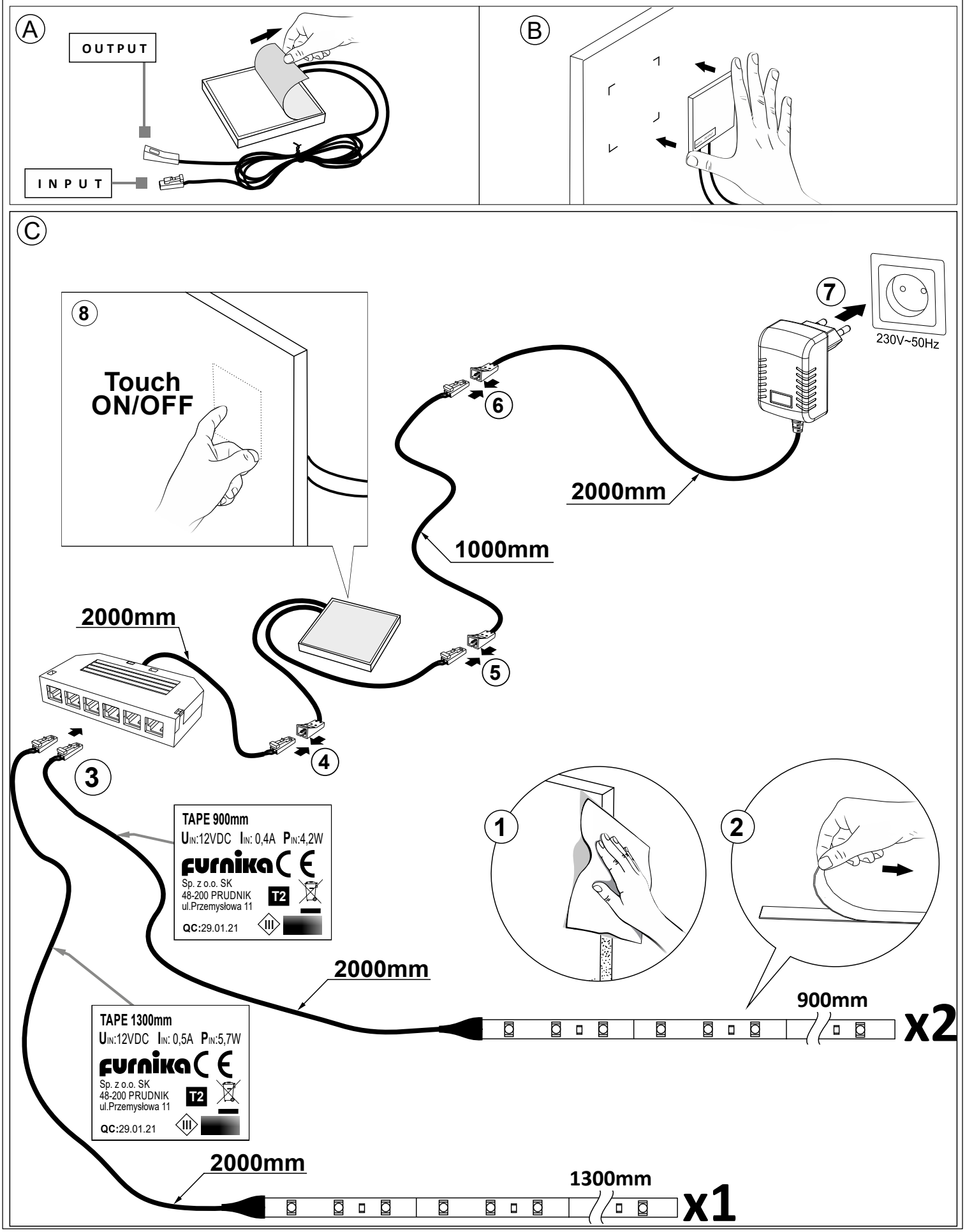
INPUT: 100-240V~50/60Hz
OUTPUT : 12VDC
LED : U_{IN}:12VDC I_{IN}:1,2A P_{IN}:14,1W